WHHJ Spiral Belt Mixer
WHHJ 螺带混合机

- 混合时间短
- 运行平稳
- 应用范围广
- 维护保养方便

广泛用于饲料、粮食、化工、医药、农药等行业中粉状、颗粒状、片状及粘稠状物料的混合。

- 混合过程柔和，混合均匀度高，CV≤7%；
- 双向螺带转子，并配有圆环清料装置；
- 可配置多个雾化喷头，进行液体添加；
- 采用气动大开门卸料，出料快，物料残留率低；
- 传动平稳，磨损小；
- 维护保养方便。

主要参数：

型　　号	WHHJ70	WHHJ80	WHHJ112
主机功率KW	3	7.5	15
每批混合量KG	250	500	1000

螺带混合机

WHHJ

小样图：

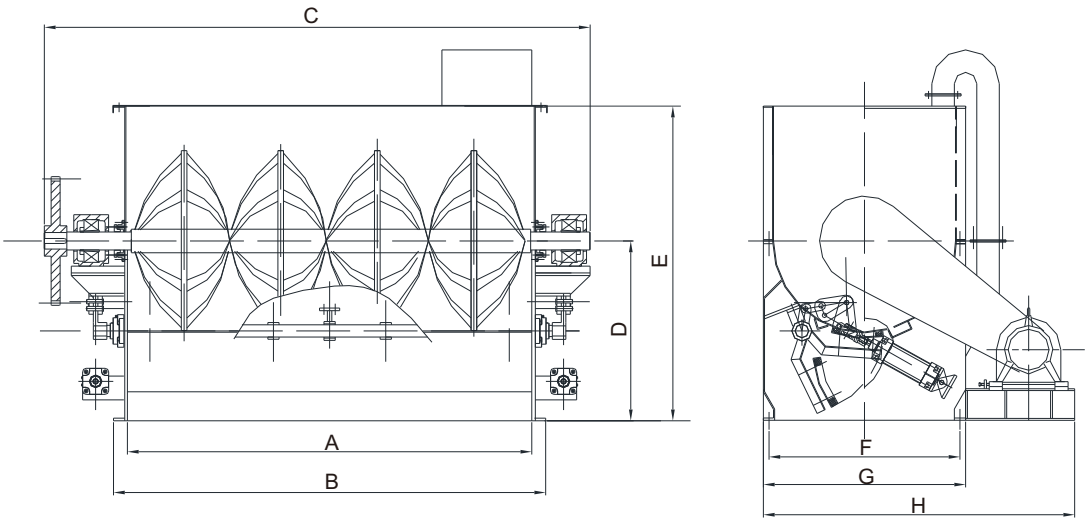

型　号	A	B	C	D	E	F	G	H
WHHJ70	1490	1340	2300	700	1100	740	790	795
WHHJ80	1800	1924	2430	800	1400	850	900	1385
WHHJ112	2210	2315	2900	1130	1800	1170	1220	1385

上海展望机电设备有限公司

公司地址：上海市金山区张堰镇旧港2168号 邮编：201514

销售热线：0086-21-57319098　　传真：0086-21-57319099

公司网址:www.shzwjd.com　　Email:1712088658@qq.com

由于技术不断更新，产品外型、颜色和技术参数如有更改，恕不另行通知。图片上的机器可能包括附加设备